BOUCHES D'ÉGOÛTS ÉTANCHES PLUVIOSAFE RECTANGULAIRE

LES + PRODUITS

ANTI-INONDATIONS
Les inondations urbaines étant principalement causées par une saturation brutale des réseaux EP, notre gamme PLUVIOSAFE RECTANGULAIRE permet une **augmentation importante de la capacité hydraulique** afin de limiter significativement leur impact ! C'est la raison pour laquelle cette gamme de bouches d'égouts et avaloirs disposent de dimensions rectangulaires permettant la pose sous trottoir (grille 750x30mm).

ETANCHÉITÉ
Garantie à 100% avec les joints inter-éléments impermastic et les joints de branchement multilèvres.

AJUSTABLE
Nos éléments de colonne (H250 et 500) permettent de **régler facilement la bouche d'égout.** Ce réglage se finalise avec précision par carottage de la réservation oblongue du fond.

RÉSISTANCE AU TRAFIC
Les bouches d'égouts PLUVIOSAFE résistent à un trafic intense de **véhicules lourds.**

SÉCURITÉ
Tous nos éléments PLUVIOSAFE sont équipés de **2 ancres de levage 1,3T** afin de vous garantir manutention et sécurité optimales.

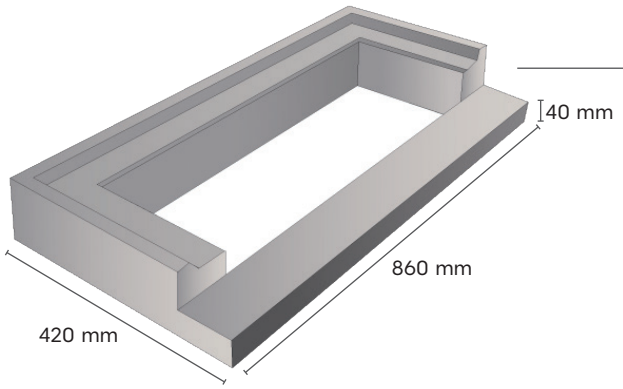

Dalle de couverture adaptée à une grille de voirie en fonte (750x300mm) à cadre léger ou renforcée
Réf. BOUCHRECTDAL10

Grille 750 x 300
avec cadre renforcé

PRODUIT	HAUTEUR UTILE (MM)	POIDS (KG)	QTE/PAL	RÉF. CRP	RÉF. CLIENT
Dalle PLUVIOSAFE Rectangulaire pour grille 750x300	110	40	6	BOUCHRECTDAL10	
Elément droit PLUVIOSAFE Rectangulaire H10	110	50	6	BOUCHRECTEL10	
Elément droit PLUVIOSAFE Rectangulaire H30	300	140	4	BOUCHRECTEL30	
Fond PLUVIOSAFE Rectangulaire H80	800	350	2	BOUCHRECTFOND80	
Palette consignée		25		PALC	

BOUCHES D'ÉGOÛTS ÉTANCHES PLUVIOSAFE RECTANGULAIRE

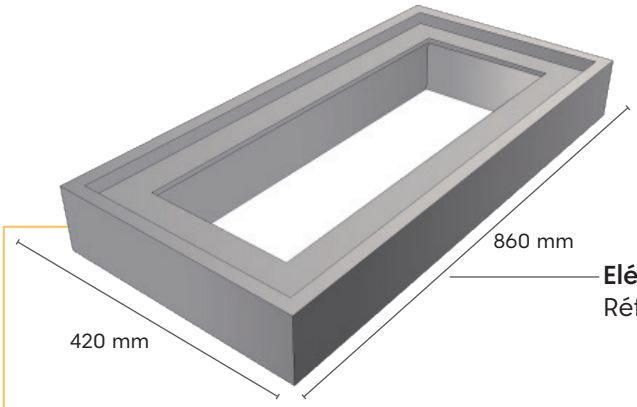

Elément droit PLUVIOSAFE H10
Réf. BOUCHRECTEL10

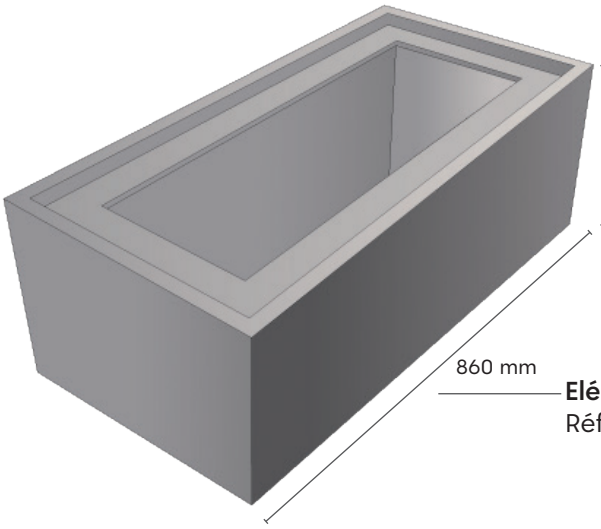

Elément droit PLUVIOSAFE H30
Réf. BOUCHRECTEL30

Eléments compatibles avec :

Grille 750 x 300 avec cadre «standard»

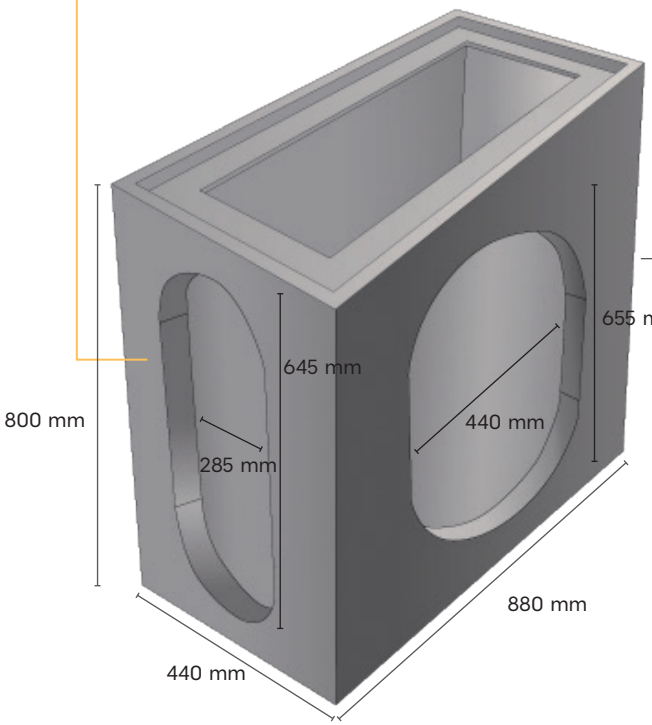

Fond PLUVIOSAFE H80
Réf. BOUCHRECTFOND80