TÊTES D'AQUEDUC DE PONT

Tête de pont H60
Réf. TETE60

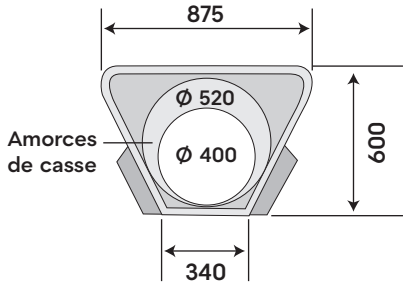

Tête de pont H80
Réf. TETE80

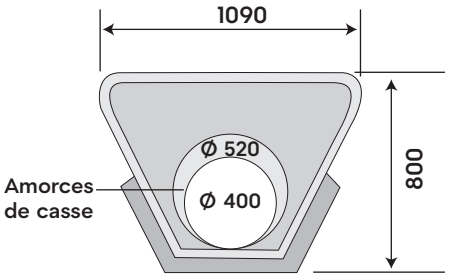

Tête de pont H100
Réf. TETE100

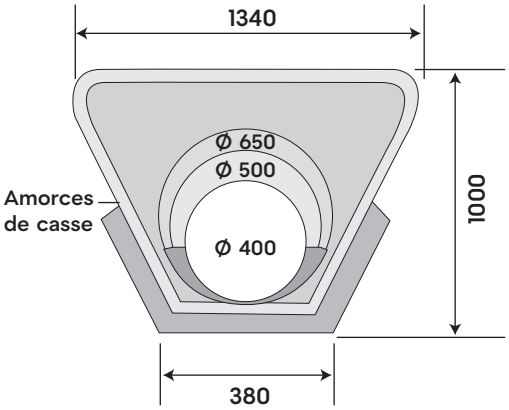

Tête de pont H130
Réf. TETE130

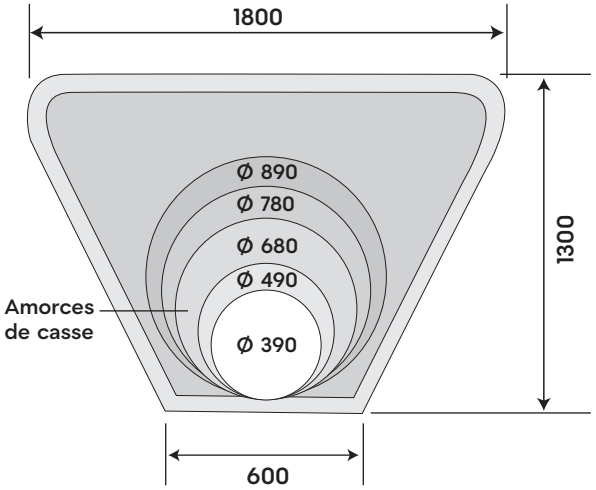

Tête de pont H160
Réf. TETE160

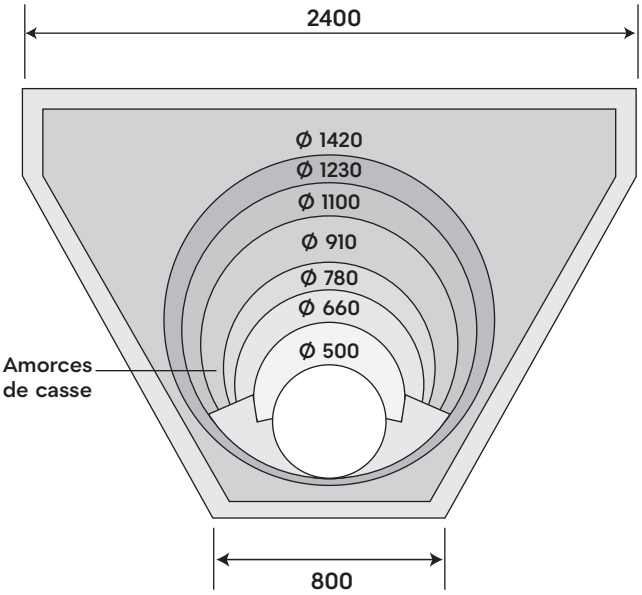

Tête de pont H220
Réf. TETE220

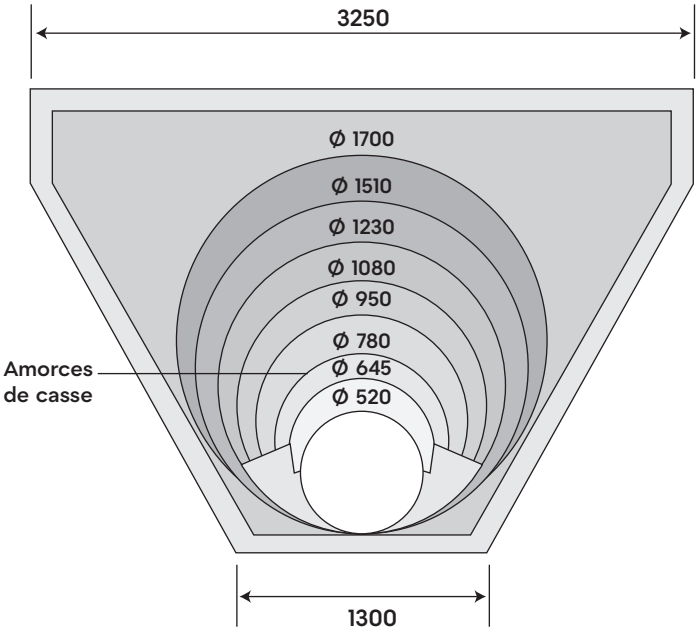

Tête de pont H270
Réf. TETE270

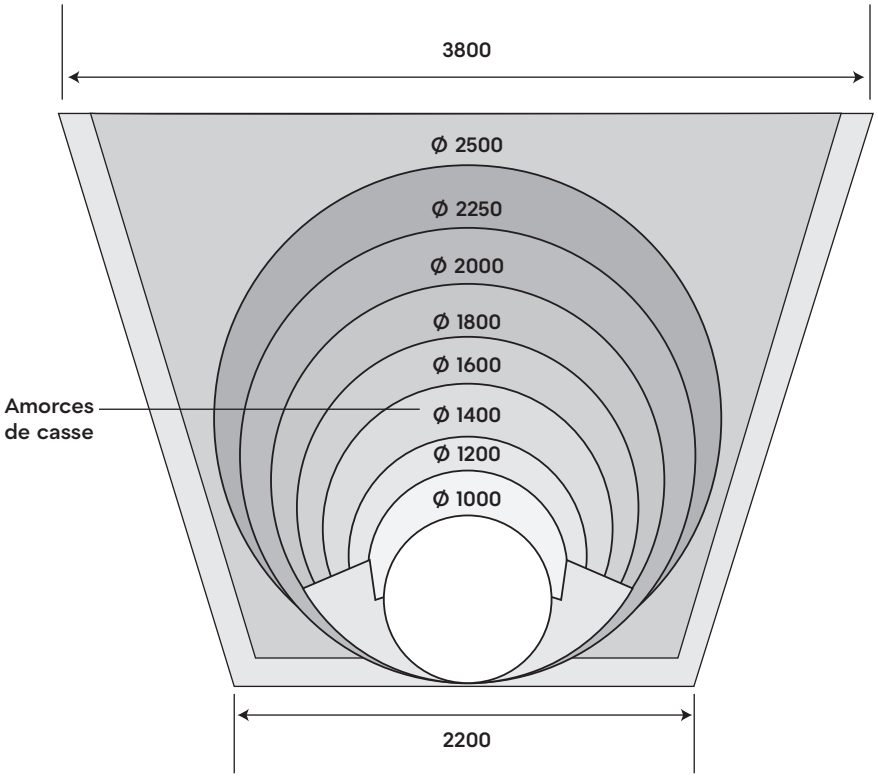

POUR + D'INFO

Ø TUYAU BÉTON	TÊTE	TÊTE DE PONT													
		HAUT. 60		HAUT. 80		HAUT. 100		HAUT. 130		HAUT. 160		HAUT. 220		HAUT. 270	
		MÂLE	FEM.	MÂLE	FEM.	MÂLE	FEM.	MÂLE	FEM.	MÂLE	FEM.	MÂLE	FEM.	MÂLE	FEM.
300		●	●	●	●	●	●	●	●		●		●		
400		●		●		●	●	●	●	●	●	●	●		
500						●		●	●	●	●	●	●		
600								●	●	●	●	●	●		●
800										●	●	●	●	●	●
1000										●	●	●	●	●	●
1200										●		●	●	●	●
1500												●		●	●
1600														●	●
1800														●	●
2000														●	

PRODUIT	POIDS (KG)	QTE/ PAL	MANUTENTION	RÉF. CRP	RÉF. CLIENT
Tête d'aqueduc de pont 60	80	6	-	TETE60	
Tête d'aqueduc de pont 80	170	6	2 ancres 1,3T	TETE80	
Tête d'aqueduc de pont 100	270	4	2 ancres 1,3T	TETE100	
Tête d'aqueduc de pont 130	500	3	2 ancres 1,3T	TETE130	
Tête d'aqueduc de pont 160	1200	2	2 ancres 1,3T	TETE160	
Tête d'aqueduc de pont 220	2000	1	2 ancres 2,5T	TETE220	
Tête d'aqueduc de pont 270	3370	1	2 ancres 2,5T	TETE270	
Palette consignée	25			PALC	