# NOTRE GAMME
# TÊTES D'AQUEDUC DE SÉCURITÉ

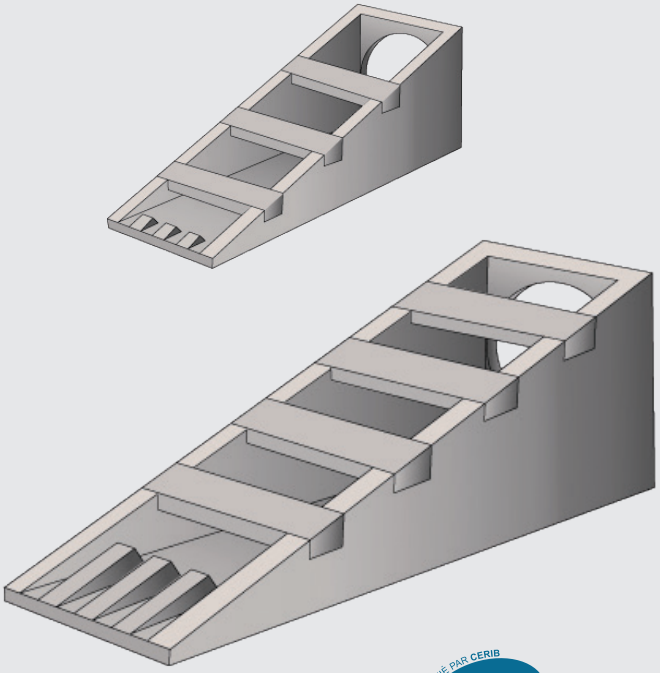

**DOMAINE D'APPLICATION**

Pour le raccordement des canalisations en bord de route visant à **accroître la sécurité** des automobilistes en cas de chocs frontaux.

## + POLYVALENCE

Notre gamme de têtes d'aqueduc de sécurité se compose de **6 références de dimensions différentes** permettant de s'adapter à tout type de canalisation en bord de route !

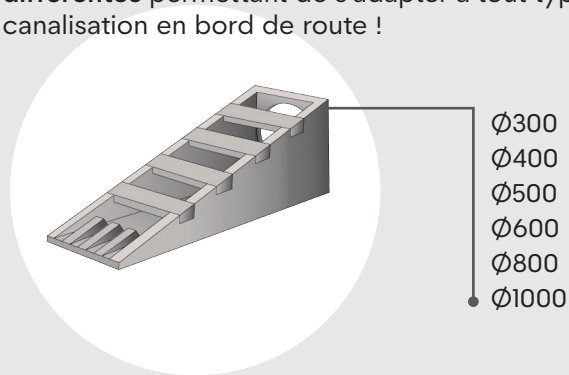


## + CONFORMITÉ

Notre gamme de têtes d'aqueduc de sécurité est conforme au référentiel de certification **NF 191 spécifique** sur ces produits ainsi qu'à la norme **NF P 98-491:2005.**

Un gage de qualité qui vous garantit le respect des caractéristiques géométriques, les caractéristiques d'aspect et mécaniques ainsi que la sécurité de manutention telles que définies par la norme.

Notre certificat de conformité est disponible en téléchargement sur notre site internet : www.crpsas.com.

## + DRAINAGE OPTIMAL

Nos têtes de sécurité possèdent des **peignes pour empêcher l'accumulation des déchets végétaux !**

## + ENTRETIEN FACILE

Grâce aux barreaux amovibles qui facilitent autant la manutention que l'entretien.

## + SÉCURITÉ

Notre système de palettisation sur la tranche vous garantit une **manutention facile & sécurisée.**

## + DISPONIBILITÉ

Nos têtes de sécurité sont **disponibles toute l'année en grande quantité !**

POUR + D'INFO

# TÊTES D'AQUEDUC DE SÉCURITÉ



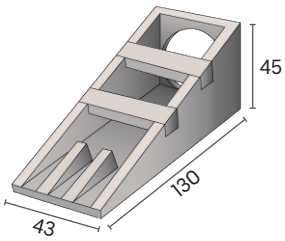


**Tête de sécurité Ø300**
Réf. SEC300

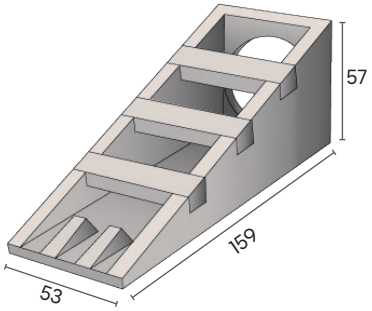


**Tête de sécurité Ø400**
Réf. SEC400

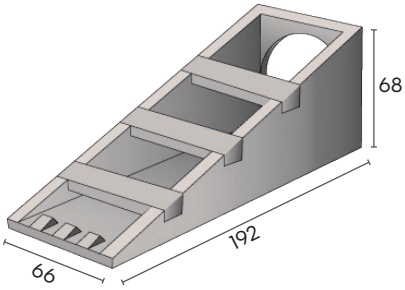


**Tête de sécurité Ø500**
Réf. SEC500

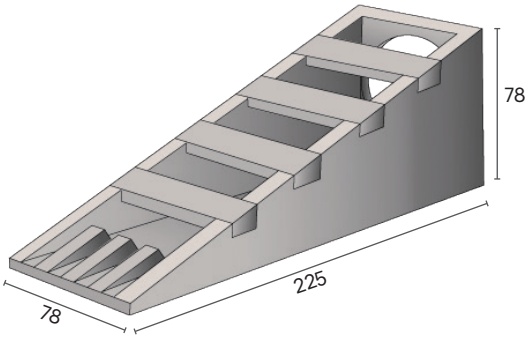


**Tête de sécurité Ø600**
Réf. SEC600

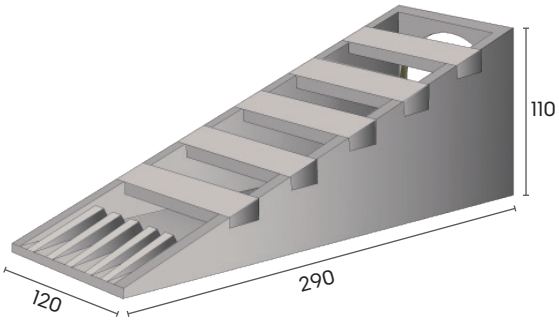


**Tête de sécurité Ø800**
Réf. SEC800

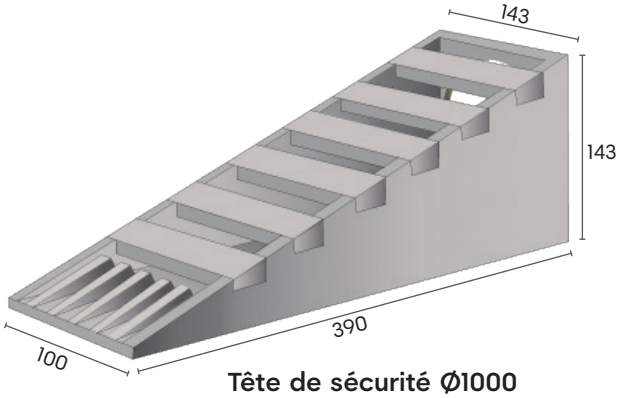


**Tête de sécurité Ø1000**
Réf. SEC1000

| PRODUIT | Ø DU TROU (MM) | POIDS (KG) | QTE/ PAL | ANCRES DE LEVAGE | RÉF. CRP | RÉF. CLIENT |
|---|---|---|---|---|---|---|
| Tête de sécurité 300 complète – 2 barreaux – NF | 385 | 165 | 8 | 2 x 1,3T | SEC300 | |
| Tête de sécurité 400 complète – 3 barreaux – NF | 480 | 300 | 4 | 2 x 1,3T | SEC400 | |
| Tête de sécurité 500 complète – 3 barreaux – NF | 620 | 460 | 4 | 2 x 1,3T | SEC500 | |
| Tête de sécurité 600 complète – 4 barreaux – NF | 720 | 750 | 2 | 2 x 1,3T | SEC600 | |
| Tête de sécurité 800 complète – 5 barreaux - NF | 970 | 1900 | 1 | 4x2,5T | SEC800 | |
| Tête de sécurité 1000 complète – 6 barreaux | 1250 | 2930 | 1 | 4x2,5T | SEC1000 | |
| Palette consignée | | 25 | | | PALC | |